SKD-21 Крепление к стене . Вариант № 2
лист 2

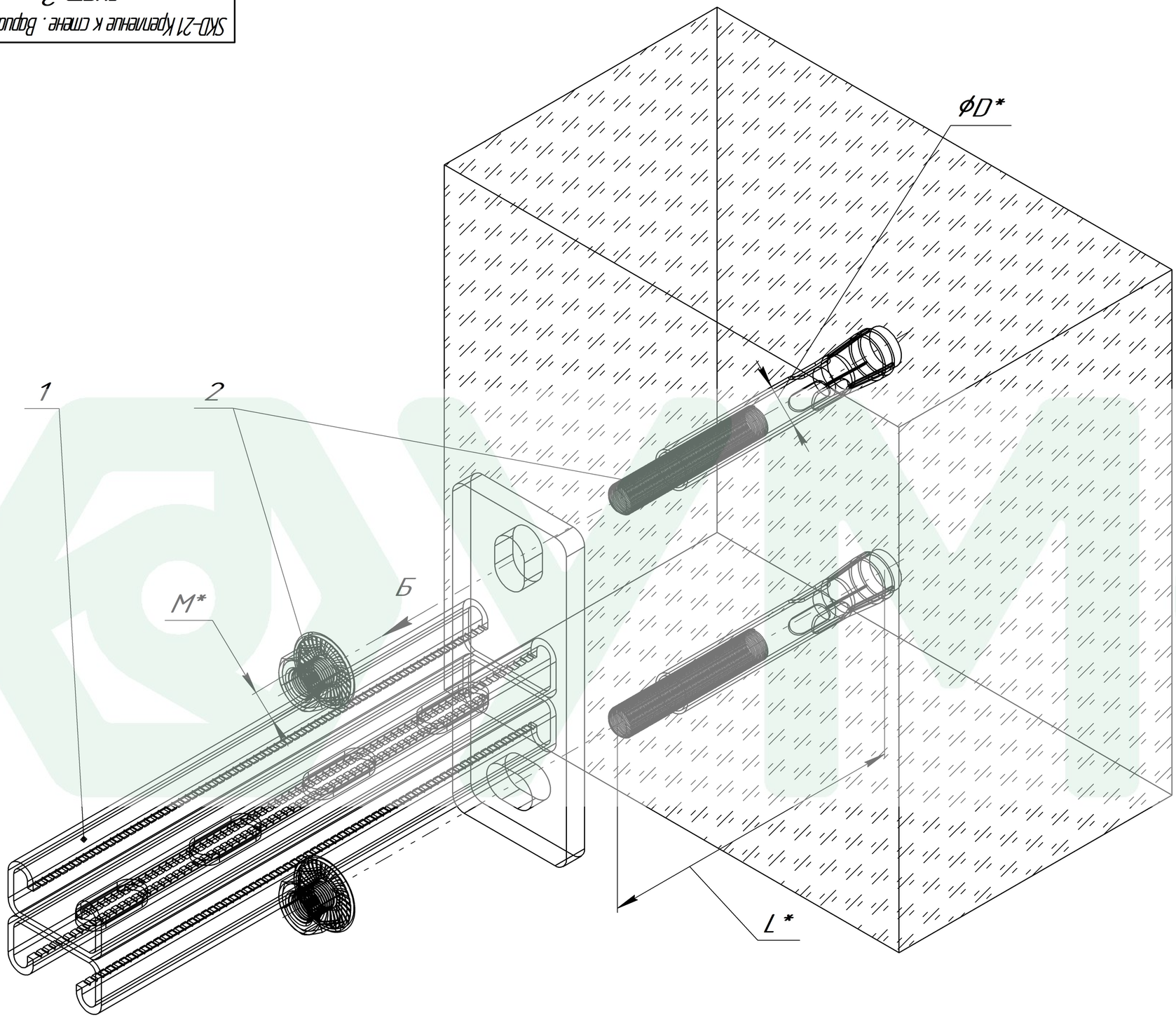

Вид Б (2 : 1)
(гайка с фланцем стопорным)

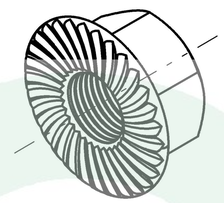

Поз.	Артикул	Наименование	Кол-во, шт
1	SKD – 21 – L* – HD*	Консоль 41 x 21 мм	1
2	BAG – D* – L*	Болт анкерный с гайкой	2

Изм.	Лист	№ докум.	Подп.	Дата	SKD–21 Крепление к стене . Вариант № 2 лист 2	Лист
		ФУМС				

Копировал Формат А3

Инв. № подл. | Подп. и дата | Взам. инв. № | Инв. № дубл. | Подп. и дата